Produits Neptune

EXALT 3248 - 3648 - 3260 - 3660

Guide d'installation du panneau de retour
Installation guide for return panel

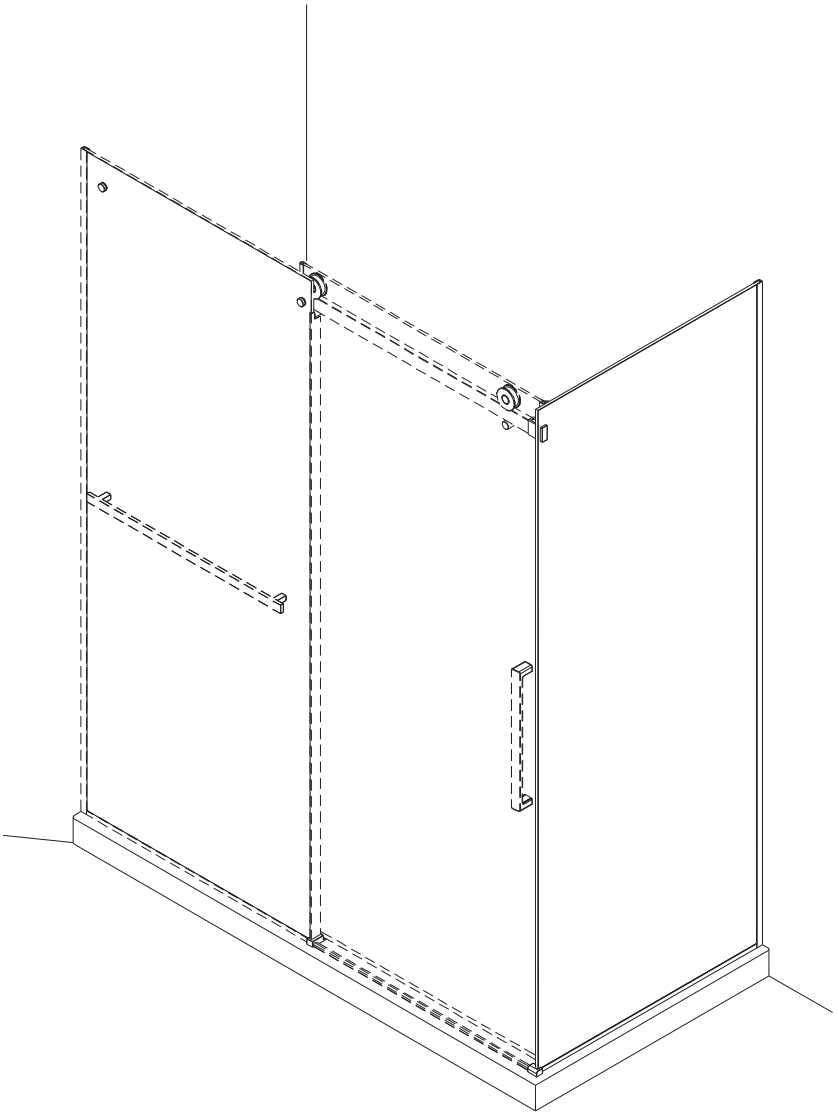

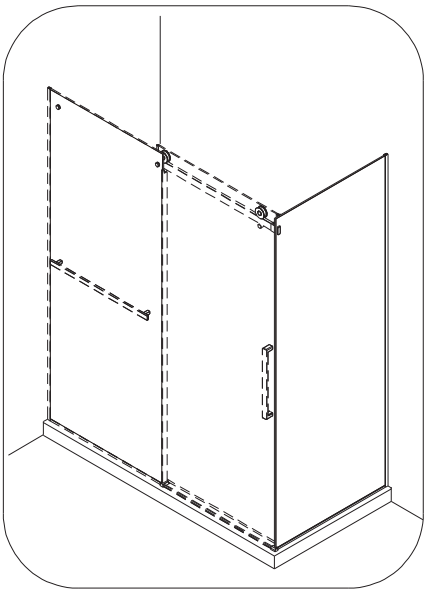

Gauche / Left

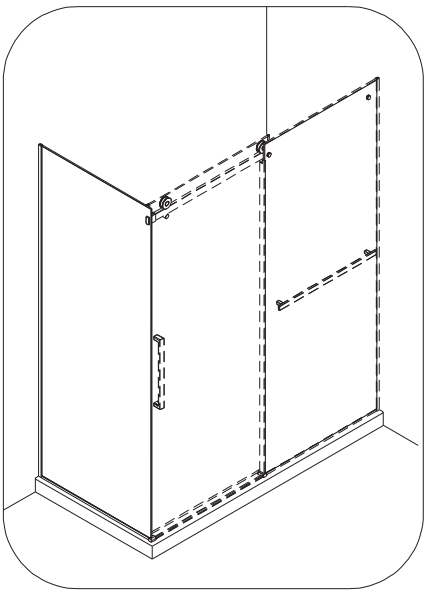

Droit / Right

6835, RUE PICARD
SAINT-HYACINTHE (QUÉBEC) J2S 1H3
CANADA

TELEPHONE : 450 773 7058
FAX : 450 773 5063
SANS FRAIS: / TOLL FREE 1 888 366 7058
produitsneptune.com

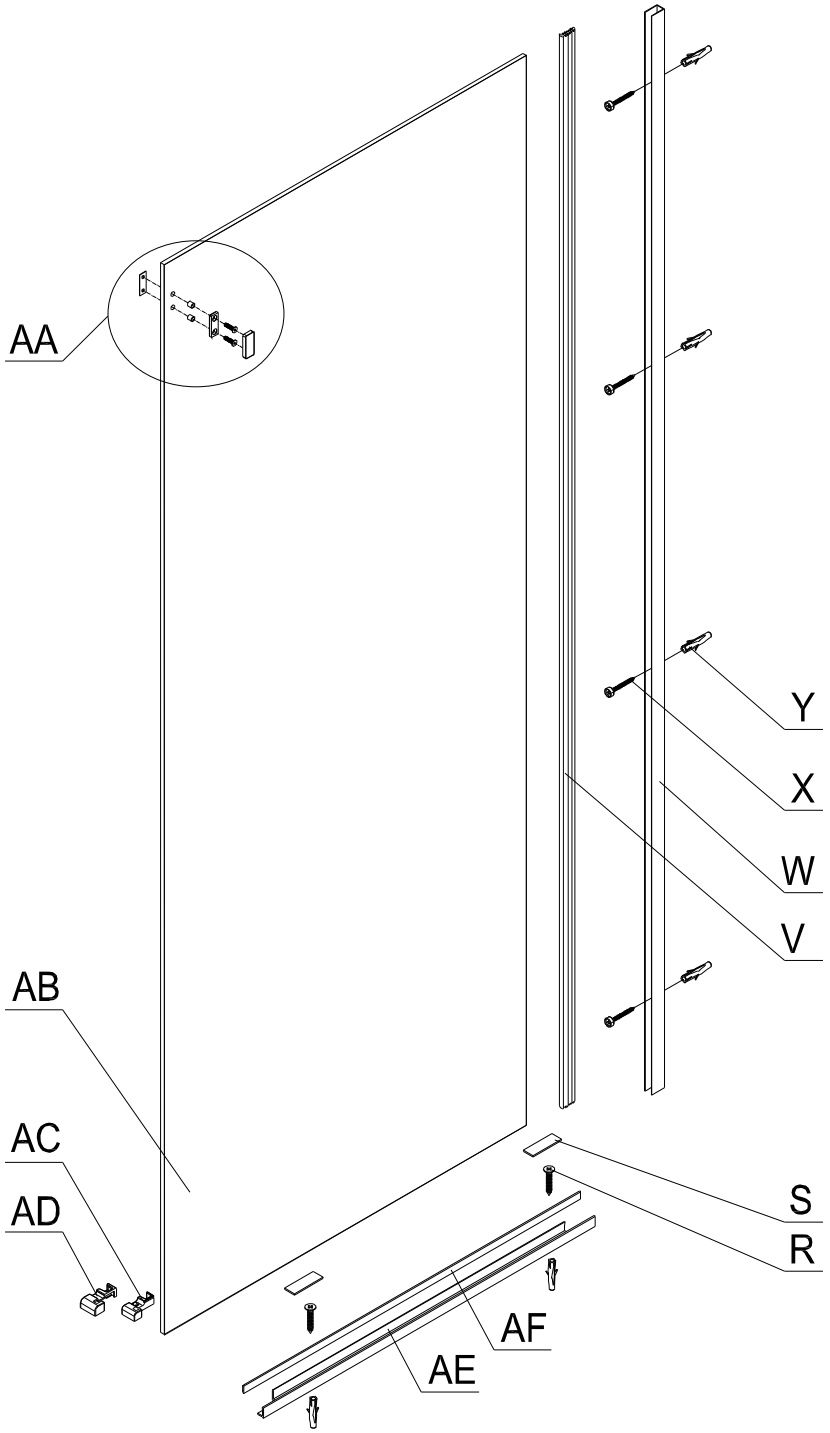

R 2X ST3.5X25	S 2X	V 1X	W 1X	X 4X ST4X40	Y 6X	AA 1X	
AB 1X	AC-1 1X Gauche / Left	AC-2 1X Droit / Right	AD-1 1X Gauche / Left	AD-2 1X Droit / Right	AE 1X	AJ AF 1X	ZD 7X

Matériel requis non inclus / Required materials not included

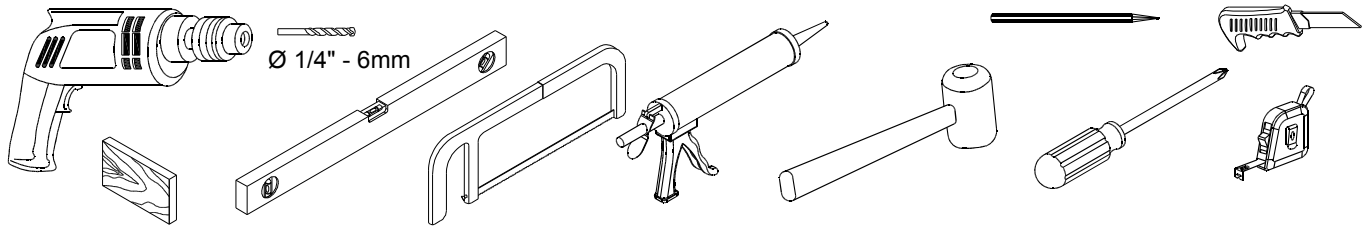

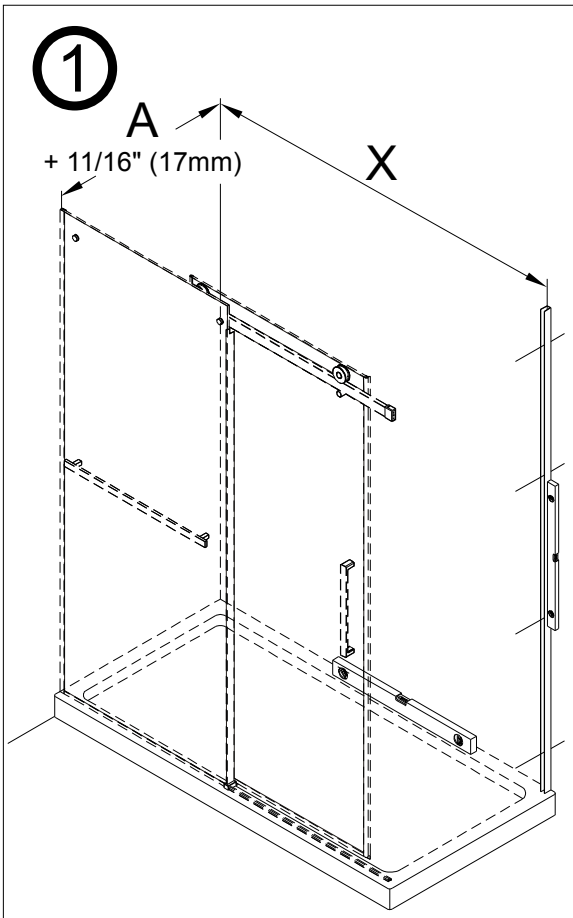

Pour l'installation du profilé mural du panneau retour, valider préalablement les dimensions minimales et maximales de X dans le guide d'installation de la porte EXALT 48-60

Pour l'installation des panneaux de façade, installer totalement le panneau de retour puis valider la dimension A (ci-dessous).Installer le profilé mural du panneau fixe selon les dimensions précisées sur la figure 1.

For installation of front panels, completely install the return panel and confirm the dimension A (below). Install the profile of the fixed front panel according to the dimensions specified in Figure 1.

To install the return panel wall profile, first validate the minimum and maximum dimensions of X in the door installation guide EXALT 48-60

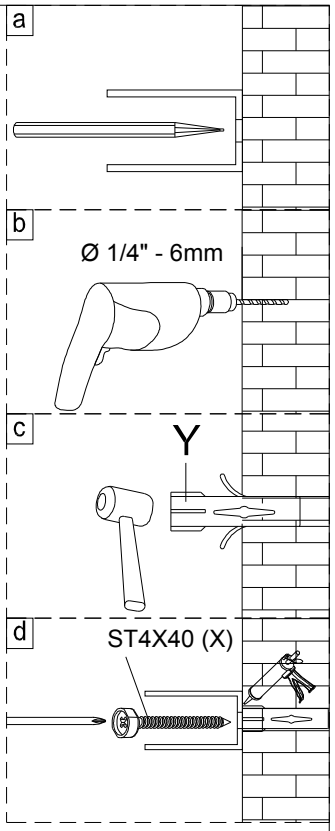

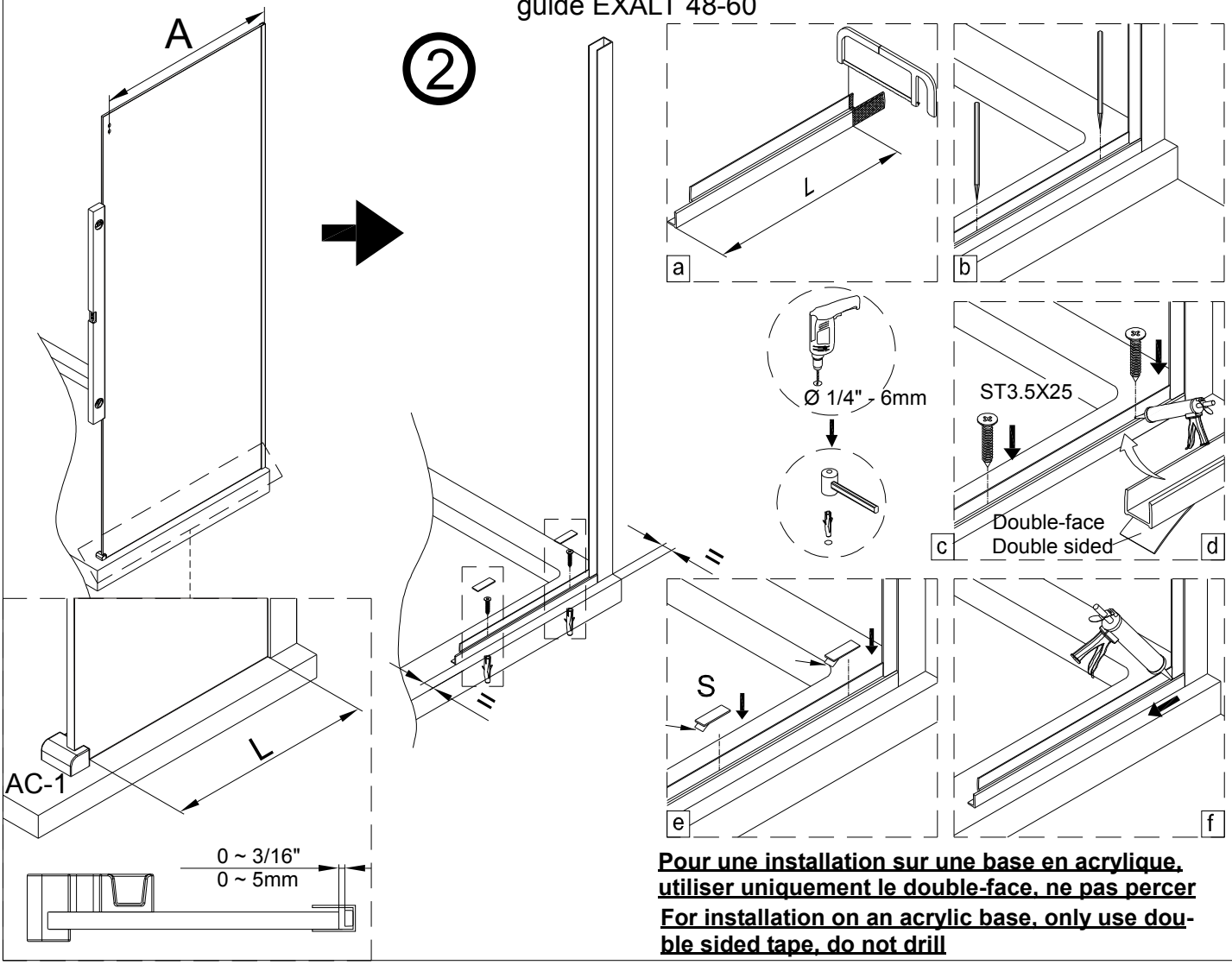

Pour une installation sur une base en acrylique, utiliser uniquement le double-face, ne pas percer

For installation on an acrylic base, only use double sided tape, do not drill

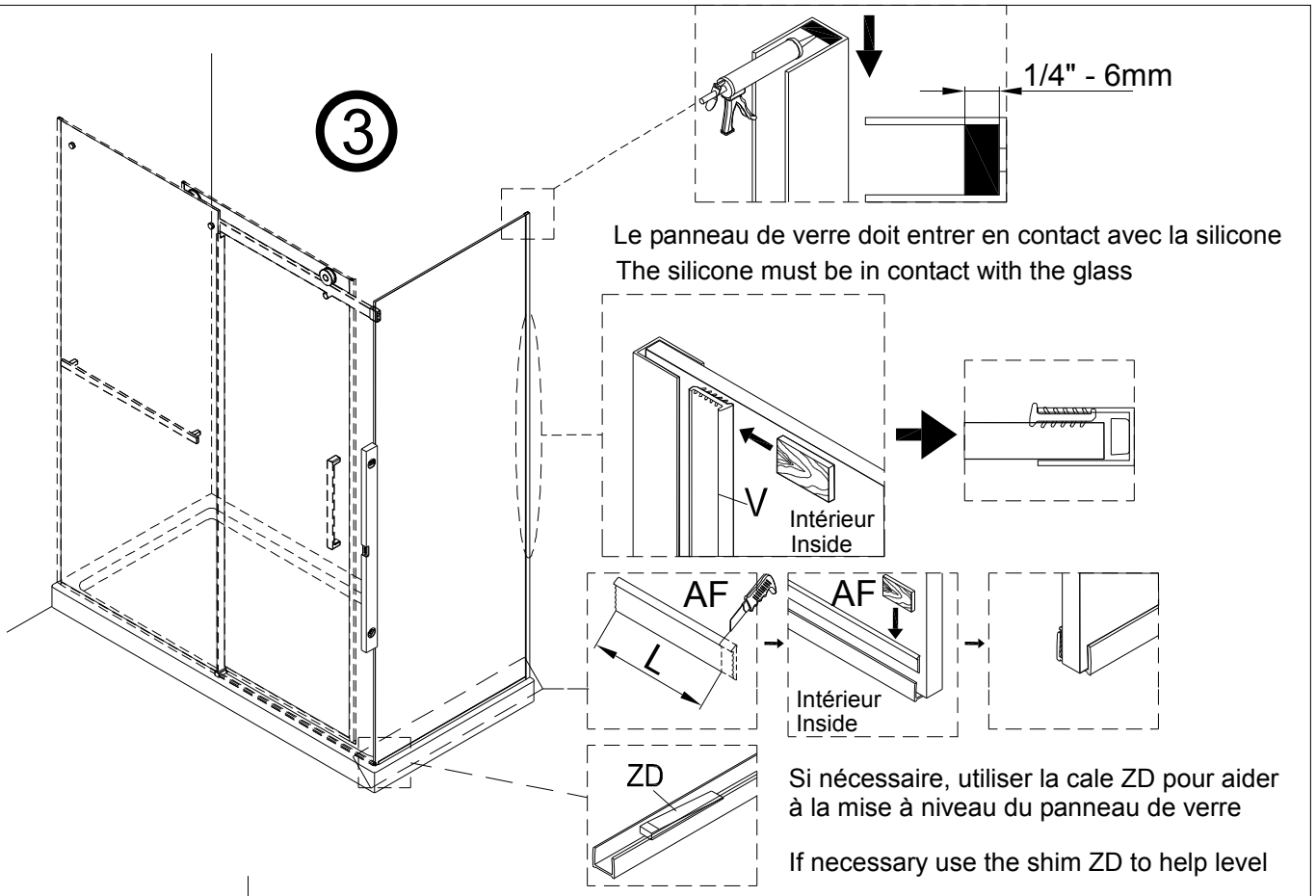
3
1/4" - 6mm
Le panneau de verre doit entrer en contact avec la silicone
The silicone must be in contact with the glass
V
Intérieur
Inside
AF
L
AF
Intérieur
Inside
ZD
Si nécessaire, utiliser la cale ZD pour aider à la mise à niveau du panneau de verre
If necessary use the shim ZD to help level

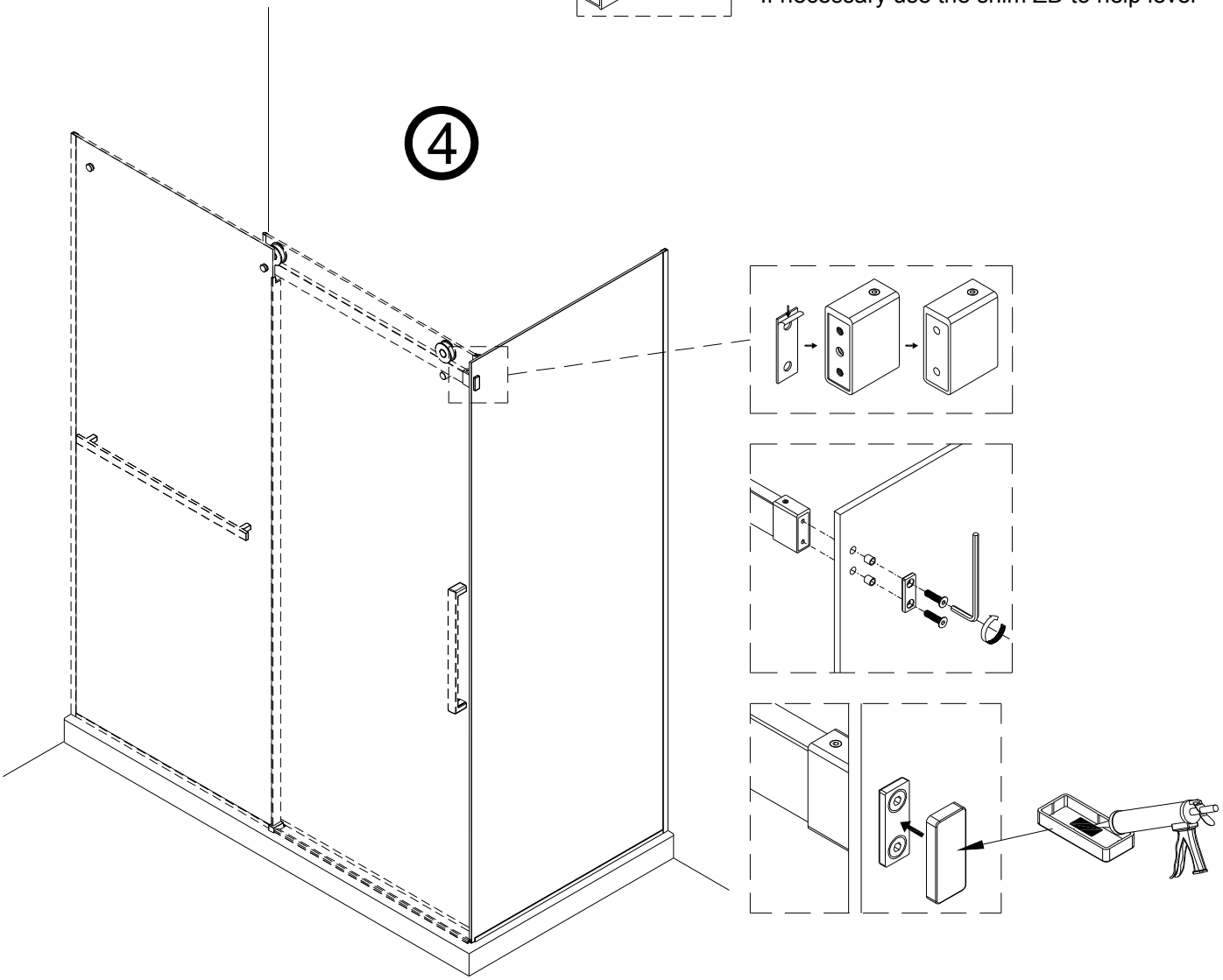
4

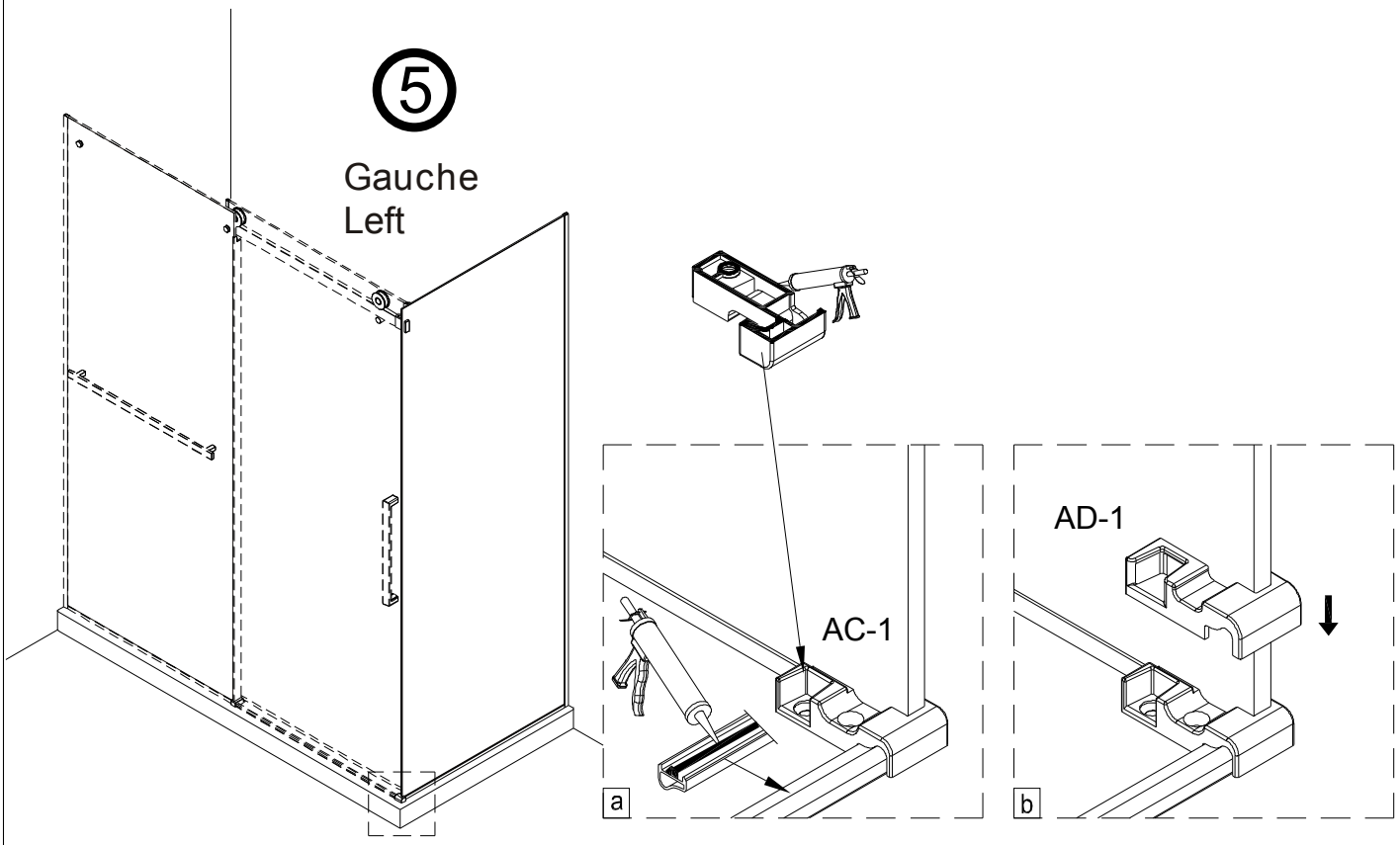
5
Gauche
Left
AC-1
AD-1
a
b

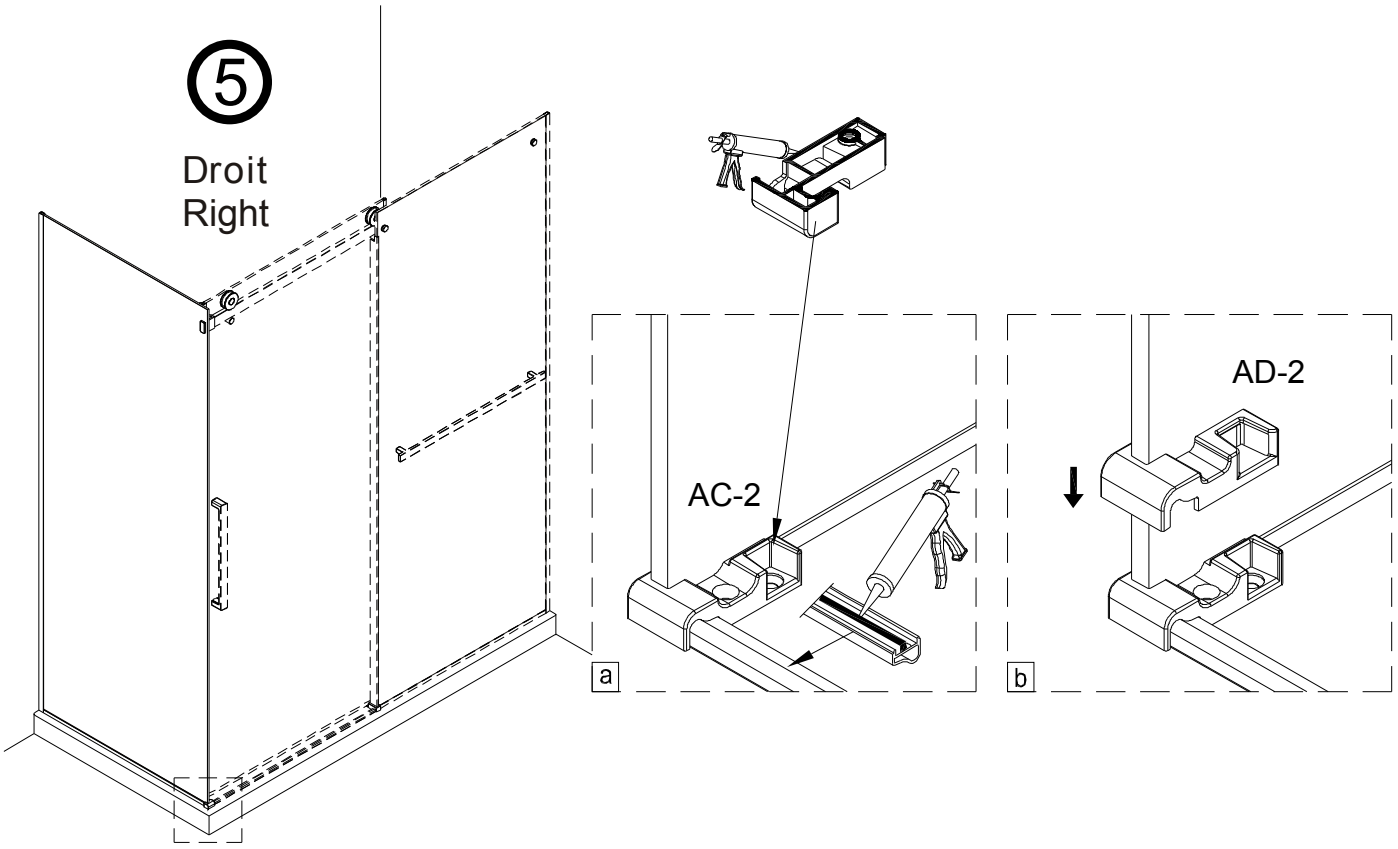
5
Droit
Right
AC-2
AD-2
a
b
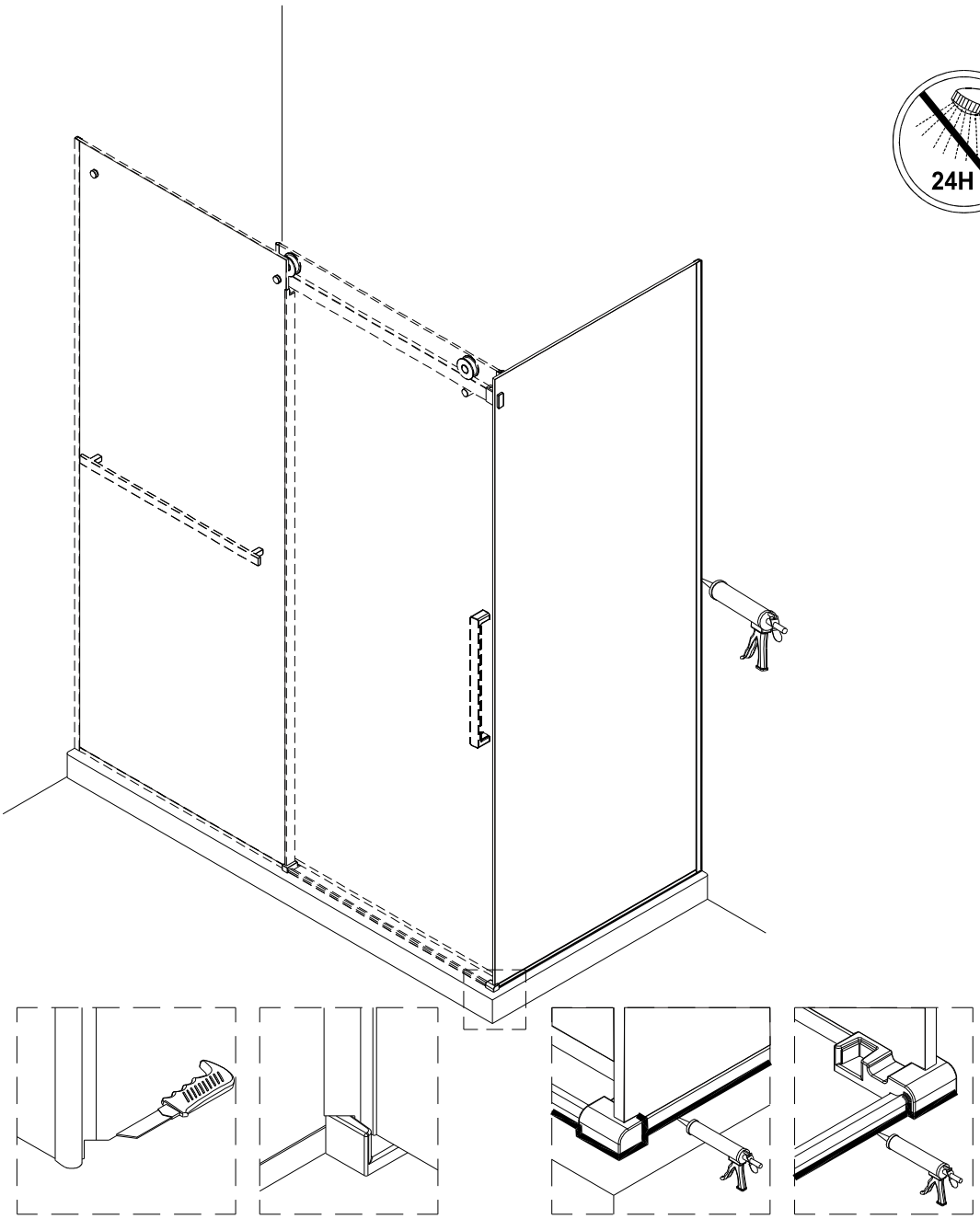
6